BETON•MOBIL SERVICE

LISTINO PREZZI 2021

BETONMOBILSERVICE.CH

CALCESTRUZZO

AGGREGATI

BETON BLOCK

TRASPORTI

BENNE

Uffici amministrativi - Via Cantonale 6 - 6596 Gordola - Locarno - Tel. +41 91 735 1515 - www.betonmobilservice.ch

CONTATTI

Uffici amministrativi e direzione

Via Cantonale 6
CH-6596 Gordola

Tel.: +41 91 735 15 15

Centrale / Deposito

Via Industrie
CH-6934 Bioggio

Tel.: +41 91 795 17 01

Orari di fornitura
(ordinazione 2 giorni prima)

Periodo Estivo 7:00 - 11:45 / 13:00 - 16:30
Periodo Invernale 7:30 - 12:00 / 13:00 - 16:30
Venerdi sino alle ore 15:00

Per maggiori informazioni e aggiornamenti potete visitare il nostro sito:
www.betonmobilservice.ch

Oppure tramite mail:
info@betonmobilservice.ch

LA STORIA

La Beton Mobile Service SA, azienda del gruppo Piero Ferrari, viene fondata nel 2003 con una gestione innovativa per quanto concerne un impianto di betonaggio mobile.

Attiva nel ramo dell'edilizia, ha come sua attività principale la produzione di calcestruzzo preconfezionato e la commercializzazione di inerti.

Nata dalla lunga e affermata esperienza del Gruppo Piero Ferrari, la BMS SA si aggiudica sin da subito lavori di grande importanza sia nell'ambito pubblico che privato.

Operando principalmente nella zona del sottoceneri, con a disposizione infrastrutture ed impianti all'avanguardia è tra i leader del suo mercato di appartenenza.

Sensibile al concetto di qualità, la Beton Mobil Service SA nel settembre 2003 ha ottenuto la certificazione EN ISO 9001, tassello fondamentale in un mercato sempre più esigente e competitivo.

Gli impianti di produzione sono certificati secondo la norma SN206-1:2000.

Investendo nei giovani e nel continuo aggiornamento tecnico la Beton Mobile Service sarà sempre pronta per le nuove sfide di un mercato in continua evoluzione

Considerando tutte le attività della ditta principale e delle consorelle, si arriva attualmente ad un numero di circa 180 dipendenti.

Un'azienda che, malgrado le difficoltà specifiche dei settori in cui opera, è riuscita ad affermarsi e risulta tra le più importanti della zona nonché l'unica rimasta a conduzione tipicamente famigliare.

BETON•MOBIL
SERVICE

CALCESTRUZZO

CLASSI DI ESPOSIZIONE CALCESTRUZZO

Le condizioni ambientali sono uno dei fattori da tenere in considerazione quando si effettua la scelta dei materiali da utilizzare in un progetto.

Le caratteristiche e le prestazioni possono essere influenzate dalle azioni ambientali. Pertanto, nel progetto di una struttura è necessario definire la classe di esposizione ambientale che indica il maggiore o minore livello di aggressività del luogo in cui la struttura sarà inserita.

La norma SN EN 206-1 consente di individuare la corretta combinazione di classi di esposizione dell'opera e di ogni sua componente, in funzione dei singoli meccanismi di degrado dell'ambiente e delle strutture.

Classi di esposizione secondo SN EN 206 di utilizzo

Classe	Ambiente	Esempi di utilizzo
X0	assenza di rischio di corrosione o aggressione	Fondazioni non armate senza gelo, elementi strutturali interni non armati

Corrosione indotta da cloruri esclusi quelli provenienti dall'acqua di mare

Classe	Ambiente	Esempi di utilizzo
XC1	asciutto o permanentemente bagnato	Calcestruzzo armato all'interno di edifici con bassa umidità relativa, calcestruzzo costantemente immerso in acqua
XC2	bagnato, raramente asciutto	Superfici di calcestruzzo a contatto con acqua per lungo tempo
XC3	umidità moderata	Calcestruzzo all'interno di edifici con umidità relativa dell'aria moderata oppure elevata
XC4	ciclicamente bagnato e asciutto	Superfici di calcestruzzo soggette al contatto con acqua, non nella classe di esposizione XC2

Corrosione indotta da carbonatazione

Classe	Ambiente	Esempi di utilizzo
XD1	umidità moderata	Superfici di calcestruzzo esposte a nebbia salina
XD2a	bagnato, raramente asciutto, contenuto cloruri ≤ 0.5 g/l (acqua dolce)	Piscine
XD2b	bagnato, raramente asciutto, contenuto cloruri > 0.5 g/l (acqua alata)	Parti d'opera in contatto con acque industriali contenenti cloruri
XD3	ciclicamente bagnato e asciutto	Parti di ponti, muri di sostegno, cigli delle carreggiate esposte a spruzzi contenenti cloruri

Attacco dei cicli di gelo/disgelo con o senza sali antigelo

Classe	Ambiente	Esempi di utilizzo
XF1	moderata saturazione d'acqua, senza impiego di sali antigelo	Superfici verticali in calcestruzzo esposte alla pioggia e al gelo
XD2a	moderata saturazione d'acqua, con uso di sali antigelo	Superfici verticali in calcestruzzo di strutture stradali esposte al gelo e nebbia di sali antigelo
XF3	elevata saturazione d'acqua senza sali antigelo	Superfici orizzontali di calcestruzzo esposte alla pioggia e al gelo
XF4	elevata saturazione d'acqua con sali antigelo oppure acqua di mare	Strade e impalcati da ponte esposte ai sali antigelo e al gelo

Attacco chimico

Classe	Ambiente	Esempi di utilizzo
XA1s	aggressione debole	Elementi a diretto contatto con terrreno, gallerie, pali
XD2a	aggressione media	Elementi a diretto contatto con terrreno, gallerie, pali
XF3	aggressione forte*	Elementi a diretto contatto con terrreno, gallerie, pali

Classe	Ambiente	Esempi di utilizzo
XA1c	aggressione debole	Pozzi neri, vasche di sedimentazione degli impianti di trattamento delle acque reflue
XA2c	aggressione media	Vasche di aerazione (nitrificazione/denitrificazione) degli impianti di trattamento delle acque, serbatoi di acqua potabile con acqua dolce, pulizia chimica di piscine
XA3c	aggressione forte*	Torri di raffreddamento, impianti di biogas, insilato, canalizzazioni

** Esame da parte di specialisti per valutare se sono necessarie misure di protezione supplementari.*

Schemi d'applicazione

Calcestruzzo per soprastruttura

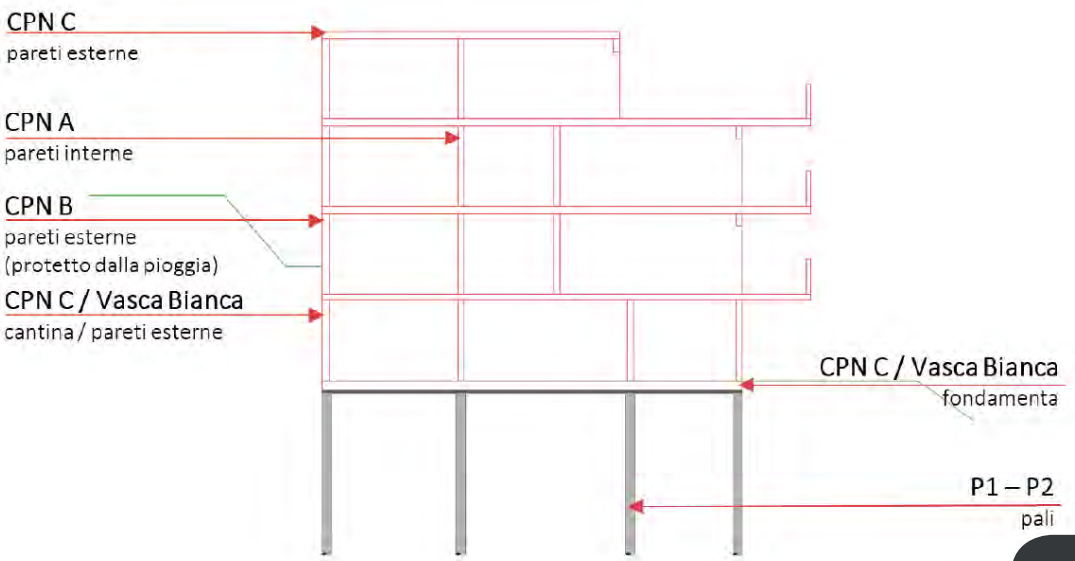

Calcestruzzo per sottostruttura

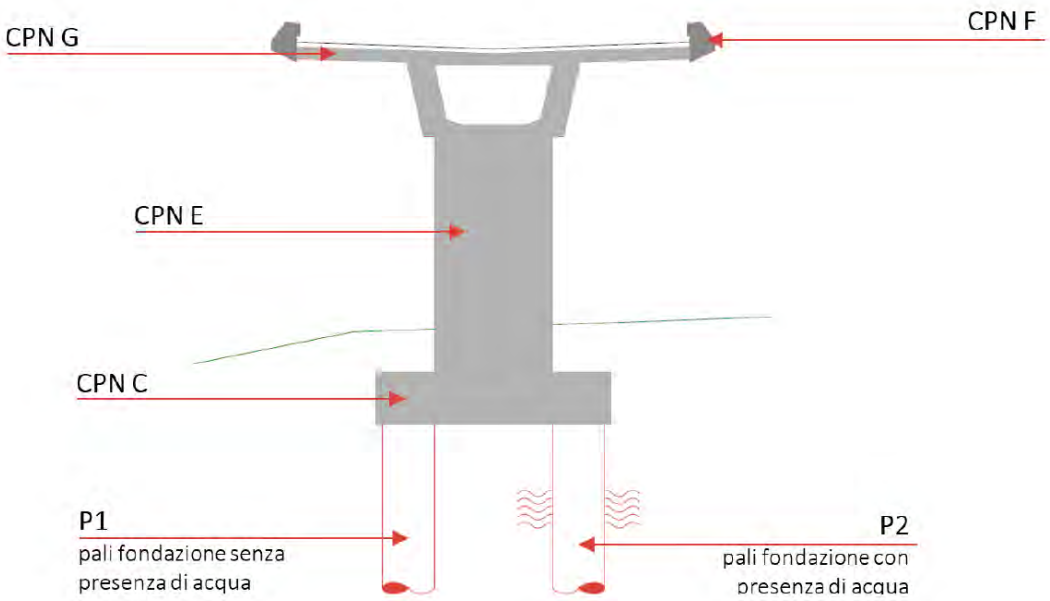

Calcestruzzo per sottostruttura

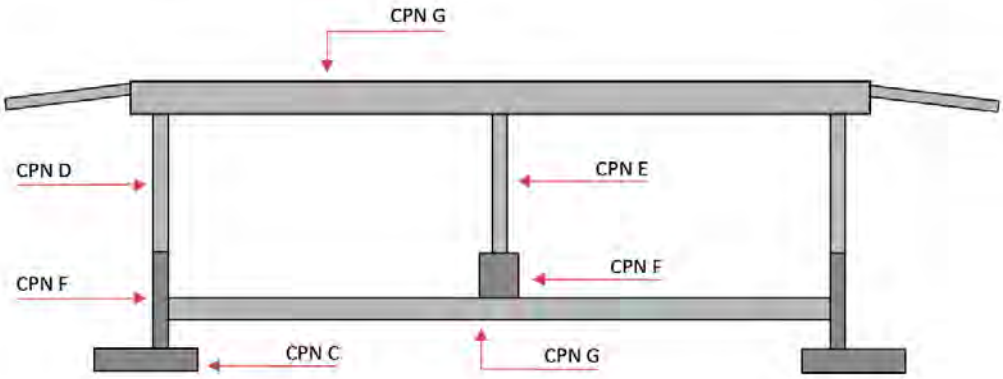

Calcestruzzo per sottostruttura

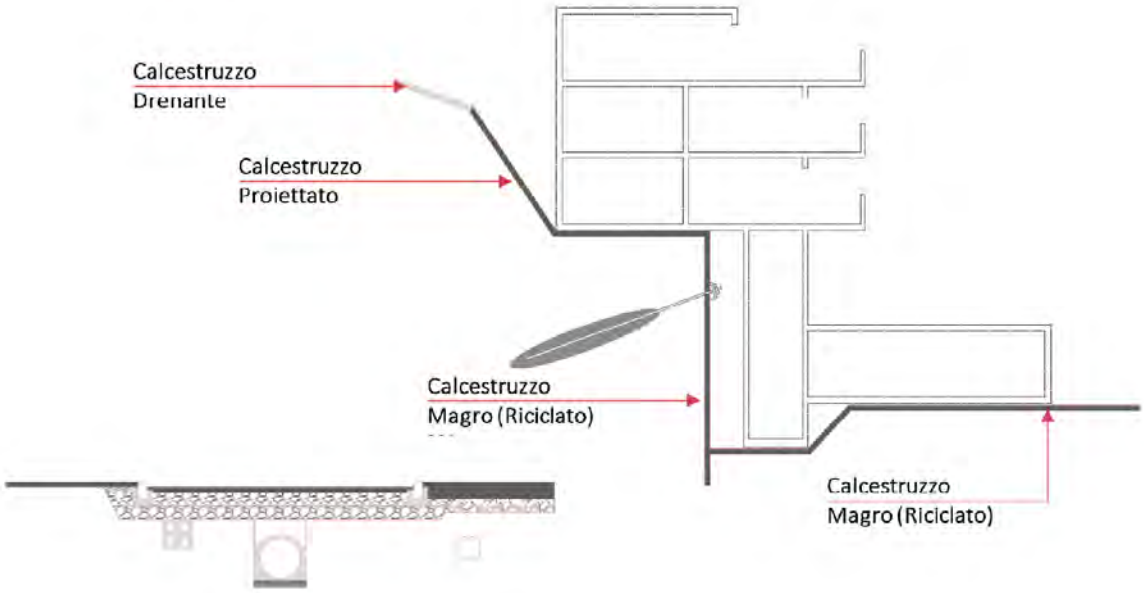

Calcestruzzi a prestazione garantita

secondo norma SN EN 206-1

Tipo	Classe Resistenza	Classe Esposizione		Rapporto A/C	Consistenza	RES gelo	Prezzo CHF/m³
CPNA	C20/25	XC1, XC2	0/16	0,65	C3	Nessuna	**215.-**
CPNA	C20/25	XC1, XC2	0/32				**220.-**
CPNB	C25/30	XC3	0/16	0,6	C3	Nessuna	**228.-**
CPNB	C25/30	XC3	0/32				**218.-**
CPNC	C30/37	XC4, XF1	0/16	0,5	C3	Nessuna	**244.-**
CPNC	C30/37	XC4, XF1	0/32				**233.-**
CPND	C25/30	XC4, XD1, XF2	0/16	0,5	C3	Media	**259.-**
CPND	C25/30	XC4, XD1, XF2	0/32				**248.-**
CPNE	C25/30	XC4, XD1, XF4	0/16	0,5	C3	Alta	**264.-**
CPNE	C25/30	XC4, XD1, XF4	0/32				**254.-**
CPNF	C30/37	XC4, XD3, XF2	0/16	0.45	C3	Media	**274.-**
CPNF	C30/37	XC4, XD3, XF2	0/32				**263.-**
CPNG	C30/37	XC4, XD3, XF4	0/16	0.45	C3	Media	**247.-**
CPNG	C30/37	XC4, XD3, XF4	0/32			Alta	**268.-**

Calcestruzzi a prestazione garantita con inerti riciclati

secondo norma SN EN 206-1

Tipo	Classe Resistenza	Classe Esposizione		Rapporto A/C	Consistenza	RES gelo	Prezzo CHF/m³
CPNA RC-C	C20/25	XC1, XC2	0/16	0,65	C3	Nessuna	**225.-**
CPNA RC-C	C20/25	XC1, XC2	0/32				**214.-**
CPNB RC-C	C25/30	XC3	0/16	0,6	C3	Nessuna	**233.-**
CPNB RC-C	C25/30	XC3	0/32				**222.-**
CPNC RC-C	C30/37	XC4, XF1	0/16	0,5	C3	Nessuna	**250.-**
CPNC RC-C	C30/37	XC4, XF1	0/32				**239.-**

Calcestruzzi a dosaggio

DOSAGGIO CEMENTO (KG/MC)	150	200	250	300
Prezzo CHF/m³ - 0/16 0/32	**188.-**	**195.-**	**204.-**	**211.-**

Calcestruzzi impermeabili

Calcestruzzi tipo “Vasca Bianca”

Classe Resistenza		Rapporto A/C	Consistenza	RES gelo	Prezzo CHF/m³
C20/25	0/16	0,5	C3	Nessuna	**248.-**
C20/25	0/32				**243.-**
C30/37	0/16	0,5	C3	Nessuna	**261.-**
C30/37	0/32				**257.-**

Calcestruzzi proiettati

A dosaggio (per via secca)

Tipo	Dosaggio CEM (Kg)	GRAN	Prezzo CHF/m³
CEM 350	350	0/8	**233.-**
CEM 400	400	0/8	**240.-**

A prestazione garantita (per via umida)

Tipo	Classe Resistenza	Classe Esposizione	GRAN		Prezzo CHF/m³
SC2 (0/8)	C20/25	X0	0/8	F3/F4	**275.-**
SC6 (0/8)	C30/37	XA1, XD3, XC3, XF3	0/8	F3/F4	**295.-**

Calcestruzzi per pali

Tipo	Resistenza	Modo d'opera		Rapporto A/C Max	Consistenza	Prezzo CHF/m³
P1	C25/30	All'asciutto	0/16	0,5	F4	**275.-**
P1	C25/30	All'asciutto	0/32	0,5	F4	**265.-**
P2	C25/30	Presenza d'acqua	0/16	0,5	F5	**280.-**
P2	C25/30	Presenza d'acqua	0/32	0,5	F5	**270.-**

Calcestruzzi autolivellanti (SCC)

Resistenza	Classe esposizione	Rapporto A/C Max	Consistenza	Prezzo CHF/m³
C30/37	XC4, XF1	0,50	SF2	**300.-**
C35/45	XC4, XF1	0,50	SF2	**310.-**

Calcestruzzi leggeri (LECA)

Resistenza	Classe esposizione	Rapporto A/C Max	Consistenza	Utilizzo	Prezzo CHF/m³
C30/37	XC4, XF1	0,50	SF2	Strutturale	**325.-**
C35/45	XC4, XF1	0,50	SF2	Non strutturale	**315.-**

Calcestruzzi speciali

CLS	Colorati	**Prezzo su richiesta**
CLS	Con cemento bianco fotocatalitico	**Prezzo su richiesta**
CLS	Fibrorinforzato	**Prezzo su richiesta**

Additivi

Prodotto	Dosaggio cemento Kg/m³	150	200	250	300	325	350	400	450
Fluidificante	0,50%			**12,00**	**13,70**	**14,60**	**15,50**	**17,30**	**19,00**
Areanti	0,50%			**8,60**	**9,70**	**10,20**	**10,80**	**12,00**	**12,90**
Super	1,00%			**20,30**	**23,70**	**25,40**	**27,10**	**30,60**	**34,00**
fluidificanti	1,20%			**23,70**	**27,90**	**29,80**	**31,90**	**36,10**	**40,10**
	1,50%			**28,90**	**34,00**	**36,50**	**39,20**	**44,30**	**49,50**
Accelleranti	1,00%			**20,90**	**24,40**	**26,20**	**28,00**	**31,60**	**35,10**
Ritardanti	0,20%			**7,00**	**7,70**	**8,10**	**8,40**	**9,20**	**10,00**
	0,30%			**8,80**	**10,00**	**10,50**	**11,10**	**12,30**	**13,40**
	0,50%			**12,70**	**14,60**	**15,50**	**16,40**	**18,40**	**20,30**
	1,00%			**22,10**	**26,00**	**27,90**	**29,70**	**33,60**	**37,40**
Antigelo	1,00%	**11,30**	**14,10**	**16,80**	**19,70**	**21,00**	**22,40**	**25,10**	**27,90**

** Prezzi espressi in CHF/m³*

Supplementi

Aggiunte additivi a mano	CHF/m³	**13.00**
Lavoro notturno o durante chiusura centrale		**da definire**
Cemento CEM I 52.5 R		**Prezzo su richiesta**
Granulazione da 0/3 a 0/8	CHF/m³	**9.00**
Beton riscaldato	CHF/m³	**8.00**
Filler		**Prezzo su richiesta**
Fibre sintetiche	CHF/m³	**30.00**
Fibre acciaio		**Prezzo su richiesta**
Pigmenti colorati		**Prezzo su richiesta**
Calcestruzzo in eccedenza da smaltire	CHF/m³	**30.00**
Supplemento per CLS Facciavista		**Prezzo su richiesta**

LIMITI NORMATIVI

Calcestruzzo a prestazione garantita SN EN 206-1

CPN	Classe di resistenza	Classe di esposizione	Consistenza	Valore nominale del grano D Max	Rapporto Max A/C	Minimo cemento Kg/m³	Minimo di pori d'aria
CPN A	C 25/30	XC1-XC2	C3	0/32	0,65	280,00	
	C 25/30	XC1-XC2	C3	0/16	0,65	300,00	
CPN B	C 25/30	XC3	C3	0/32	0,60	280,00	
	C 25/30	XC3	C3	0/16	0,60	300,00	
CPN C	C 30/37	XC4-XF1-XD1-XD2	C3	0/32	0,50	300,00	
	C 30/37	XC4-XF1-XD1-XD2	C3	0/16	0.50	330,00	
CPN D	C 25/30	XC4-XD1-XF1-XF2-XF3	C3	0/32	0.50	300,00	3,00%
	C 25/30	XC4-XD1-XF1-XF2-XF3	C3	0/16	0.50	300,00	3,50%
CPN E	C 25/30	XF4-XC4-XD1	C3	0/32	0.50	300,00	3,00%
	C 25/30	XF4-XC4-XD1	C3	0/16	0,45	330,00	3,50%
CPN F	C 30/37	XF2-XC4-XD3	C3	0/32	0,45	340,00	3,00%
	C 30/37	XF2-XC4-XD3	C3	0/16	0,45	375,00	3,50%
CPN G	C 30/37	XF4-XC4-XD3	C3	0/32	0,45	340,00	
	C 30/37	XF4-XC4-XD3	C3	0/16	0,45	375,00	

BETON•MOBIL SERVICE

Aggregati per calcestruzzo (SN EN 12 620)

	mm	Densità tonnellata/m³	Franco centrale CHF/ton
Sabbia	0-4	1,41	**50.-**
Ghiaia spaccata	4-8	1,32	**50.-**
Ghiaia rotonda	8-16	1,58	**50.-**
Ghiaia rotonda	16-32	1,64	**50.-**
Miscela per calcestruzzo	0-8	1,57	**45.-**
Miscela per calcestruzzo	0-16	1,56	**45.-**
Miscela per calcestruzzo	0-32	1,60	**45.-**

Misti granulari (SN 670 119 - NA)

	mm	Densità tonnellata/m³	Franco centrale CHF/ton
Misto granulare naturale	0-45	1,75	**35.-**
Misto granulare RC-A (30% asfalto)	0-45	1,67	**33.-**
Misto granulare RC-B (30% beton)	0-45	1,60	**33.-**
Misto granulare RC-B (100% beton)	0-45		**30.-**

Misti granulari non certificati

	mm	Densità tonnellata/m³	Franco centrale CHF/ton
Sabbia non lavata	0-4	1,40	**25.-**
Misto granulare naturale	0-22,4	1,56	**33.-**
Misto granulare	0-100	1,66	**30.-**
Misto granulare	0-200	1,65	**30.-**
Fresato asfalto	0-20	1,40	**35.-**
Ghiaione frantumato	30-60	1,40	**40.-**
Terra vagliata		1,33	**35.-**

Aggregati frantumati

	mm	Densità tonnellata/m³	Franco centrale CHF/ton
Sabbia	0-2	1.35	**65.-**
Sabbia	0-4	1.55	**65.-**
Ghiaietto	2-4	1.36	**65.-**
Ghiaietto	4-8	1.40	**65.-**
Ghiaia	8-11	1.40	**65.-**
Ghiaia	11-16	1.41	**65.-**
Ghiaia	16-22	1.44	**65.-**

Aggregati particolari

Bianchi di Carrara frantumati	mm	Franco centrale CHF/ton
Sabbia	0-4	**200.-**
Ghiaietto	4-8	**200.-**
Ghiaia	8-16	**200.-**
Ghiaia	16-32	**200.-**

Ciottoli bianchi	mm	Franco centrale CHF/ton
Ciottolo	15-25	**670.-**
Ciottolo	25-40	**670.-**
Ciottolo	40-60	**670.-**
Ciottolo	60-100	**670.-**

Ciottoli da fiume	mm	Franco centrale CHF/ton
Ciottolo	60-80	**280.-**
Ciottolo	80-100	**280.-**

Aggregati particolari

Dadi Granito	mm	Franco centrale CHF/ton
Dado	40-60	**800.-**
Dado	60-80	**750.-**
Dado	80-110	**650.-**

Dadi porfido	mm	Franco centrale CHF/ton
Dado	40-60	**650.-**
Dado	60-80	**570.-**
Dado	80-110	**500.-**

Rosa di Baveno frantumata	mm	Franco centrale CHF/ton
Sabbia	0-4	**60.-**
Ghiaietto	4-8	**60.-**
Ghiaia	8-16	**60.-**
Ghiaia	16-32	**60.-**

BETON-MOBIL SERVICE

BETONBLOCK

I mattoni modulari Beton Block sono dei blocchi di calcestruzzo che possono essere utilizzati in modo multifunzionale: per muri di sostegno, pareti divisorie, protezione contro le inondazioni o soluzioni innovative per l'edilizia.

Permanente o temporaneo.

Sostenibilità, stabilità e facilità d'uso sono le caratteristiche del sistema di blocchi di cemento riutilizzabile.

Blocco intero

Caratteristiche

Lunghezza: 160

Larghezza:80

Altezza:80

CHF 150.00

Mezzo blocco

Caratteristiche

Lunghezza: 80

Larghezza:80

Altezza:80

CHF 75.00

BETON•MOBIL SERVICE

TRASPORTI

PREZZI DI TRASPORTO

Tassa TTPCP e IVA esclusa

MENDRISIOTTO

CAP	Luogo	BET 2 CHF/m³	BET 3/4 CHF/m³	AUT 2 CHF/m³	AUT 3/4 CHF/m³
6828	Balerna	81.00	61.00	57.00	42.00
6835	Breggia	81.00	61.00	57.00	42.00
6874	Castel San Pietro	81.00	61.00	57.00	42.00
6828	Coldrerio	81.00	61.00	57.00	42.00
6850	Mendrisio	81.00	61.00	57.00	42.00
6834	Morbio inferiore	81.00	61.00	57.00	42.00
6883	Novazzano	81.00	61.00	57.00	42.00
6826	Riva San Vitale	81.00	61.00	57.00	42.00
6855	Stabio	81.00	61.00	57.00	42.00
6833	Vacallo	81.00	61.00	57.00	42.00
6830	6830 Chiasso	81.00	61.00	57.00	42.00

LUGANO E DISTRETTO

6982	Agno	59.00	39.00	45.00	30.00
6994	Aranno	66.00	46.00	49.00	34.00
6822	Arogno	66.00	46.00	49.00	34.00
6999	Astano	66.00	46.00	49.00	34.00
6930	Bedano	59.00	39.00	45.00	30.00
6981	Bedigliora	66.00	46.00	49.00	34.00
6934	Bioggio	59.00	39.00	45.00	30.00
6816	Bissone	66.00	46.00	49.00	34.00
6827	Brusino arsizio	81.00	61.00	57.00	42.00
6936	Cademario	66.00	46.00	49.00	34.00
6814	Cadempino	59.00	39.00	45.00	30.00
6952	Canobbio	59.00	39.00	45.00	30.00

CAP	Luogo	BET 2 CHF/m³	BET 3/4 CHF/m³	AUT 2 CHF/m³	AUT 3/4 CHF/m³
6950	Capriasca	66.00	46.00	49.00	34.00
6987	Caslano	59.00	39.00	45.00	30.00
6926	Collina d'oro	59.00	39.00	45.00	30.00
6949	Comano	59.00	39.00	45.00	30.00
6980	Croglio	66.00	46.00	49.00	34.00
6944	Cureglia	59.00	39.00	45.00	30.00
6986	Curio	66.00	43.00	49.00	34.00
6916	Grancia	66.00	43.00	49.00	34.00
6929	Gravesano	59.00	39.00	45.00	30.00
6814	Lamone	59.00	39.00	45.00	30.00
6900	Lugano	59.00	39.00	45.00	30.00
6983	Magliaso	59.00	39.00	45.00	30.00
6928	Manno	59.00	39.00	45.00	30.00
6817	Maroggia	66.00	46.00	49.00	34.00
6900	Massagno	59.00	39.00	45.00	30.00
6818	Melano	66.00	46.00	49.00	34.00
6815	Melide	66.00	46.00	49.00	34.00
6805	Mezzovico vira	66.00	46.00	49.00	34.00
6986	Migleglia	66.00	46.00	49.00	34.00
6804	Monteceneri	66.00	46.00	49.00	34.00
6998	Monteggio	66.00	46.00	49.00	34.00
6922	Morcote	66.00	46.00	49.00	34.00
6933	Muzzano	59.00	39.00	45.00	30.00
6991	Neggio	59.00	39.00	45.00	30.00
6986	Novaggio	66.00	46.00	49.00	34.00
6945	Origlio	59.00	39.00	45.00	30.00
6900	Paradiso	66.00	46.00	49.00	34.00

CAP	Luogo	BET 2 CHF/m³	BET 3/4 CHF/m³	AUT 2 CHF/m³	AUT 3/4 CHF/m³
6946	Ponte Capriasca	66.00	46.00	49.00	34.00
21037	Ponte Tresa	66.00	46.00	49.00	34.00
6948	Porza	66.00	43.00	49.00	34.00
6984	Pura	66.00	46.00	49.00	34.00
6821	Rovio	66.00	46.00	49.00	34.00
6942	Savosa	59.00	39.00	45.00	30.00
6997	Sessa	66.00	46.00	49.00	34.00
6924	Sorengo	66.00	46.00	49.00	34.00
6808	Torricella – Taverne	66.00	46.00	49.00	34.00
6992	Vernate	66.00	46.00	49.00	34.00
6943	Vezia	59.00	39.00	45.00	30.00
6921	Vico morcote	66.00	46.00	49.00	34.00

Attenzione: *Per forniture ove necessario transitare su strade consortili o con peso limitato, autorizzazioni o eventuali danni saranno a carico del committente.*

Carico minimo trasporto calcestruzzo su autobetoniera:

2 ASSI 3m³
3 ASSI 5m³
4 ASSI 6m³
5 ASSI 7m³

Peso automezzi a pieno carico

2 ASSI 18 ton
3 ASSI 26 ton
4 ASSI 32 ton
5ASSI 40 ton

ALTRE PRESTAZIONI

Tassa TTPCP e IVA esclusa

Pompe Autocarrate e Autobetonpompe

Pompe Autocarrate (con braccio di distribuzione da 20.00 / 32.00 / 42.00 metri), Autobetonpompa (Sermac 24 metri)

Pompaggio per getti fino a 25 m³, compresa trasferta	**CHF/volta 700.00**
Pompaggio per getti da 25 m³ a 49 m³	**CHF/m³ 29.00**
Pompaggio per getti da 50 m³ a 100 m³	**CHF/m³ 23.00**
Pompaggio per getti maggiori di 100 m³	**prezzo a richiesta**
Trasferta (trasferta, lavaggio, installazione)	**CHF/volta 255.00**
Attesa	**CHF/ora 183.00**

Autobetoniere - Autocarri

Autobetoniera 2 assi	**CHF/ora 142.00**
Autobetoniera 3 assi	**CHF/ora 178.00**
Autobetoniera 4 assi	**CHF/ora 188.50**
Attesa Autobetoniera 2 assi	**CHF/ora 125.00**
Attesa Autobetoniera 3 assi	**CHF/ora 130.00**
Attesa Autobetoniera 4 assi	**CHF/ora 135.00**

Supplementi

Tubazione pompa supplementare	**prezzo a richiesta**
Nastro autobetoniera	**CHF/m³ 14.00**

Attenzione: L'opera dovrà prevedere una strada di accesso al cantiere per la portata di 32 tonnellate e la messa a disposizione di manodopera in caso di posa tubazione supplementare. Il committente si assume tutte le responsabilità riguardante lo spazio a disposizione per l'installazione della pompa.

L'accesso al cantiere e la valutazione delle condizioni della pavimentazione e del sottosuolo sono onere del committente, il quale si assumerà la responsabilità in caso di danni.

Pompa autocarrata per calcestruzzo SWING S20

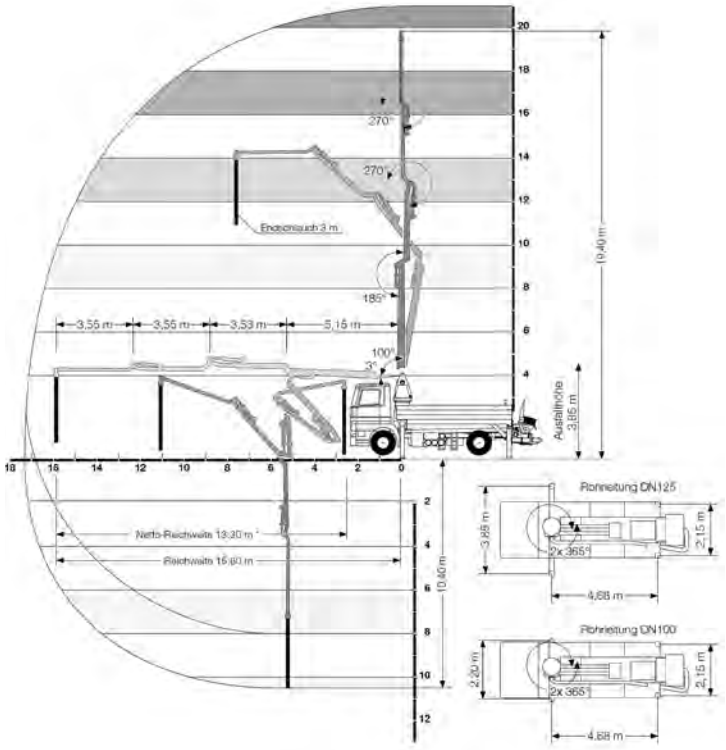

Dati tecnici

Max produzione teorica	m^3/h	51	Lunghezza	m	8’410
Diametro tubazione	mm	125	Larghezza	m	2,50
Capacità tramoggia (vasca)	m^3	0,5	Peso totale	kg	17’500

Pompa autocarrata per calcestruzzo CIFA – K35L

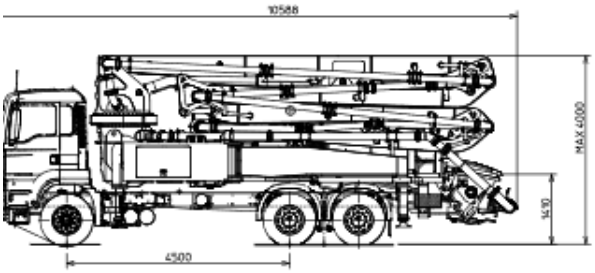

sioni variabili in funzione dell'autotelaio

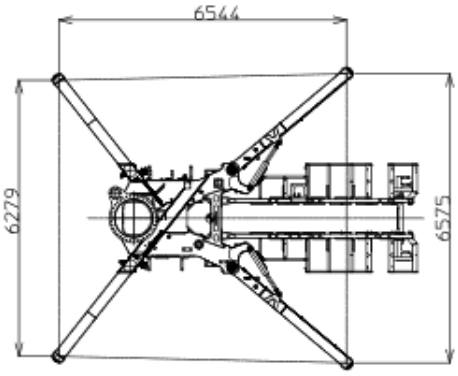

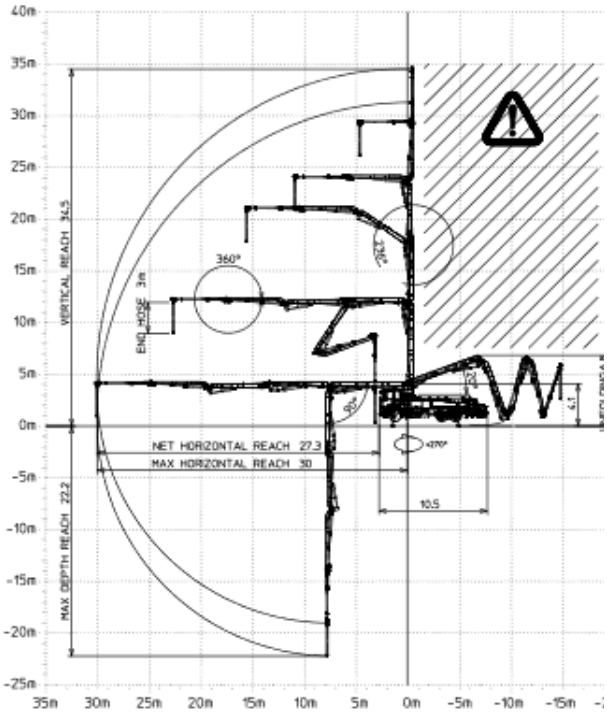

Dati tecnici

Max produzione teorica	m³/h	140	Lunghezza	m	10
Diametro tubazione	mm	125	Larghezza	m	2,50
Capacità tramoggia (vasca)	m³	0,55	Peso totale	kg	26’000

Pompa autocarrata per calcestruzzo CIFA – K42L

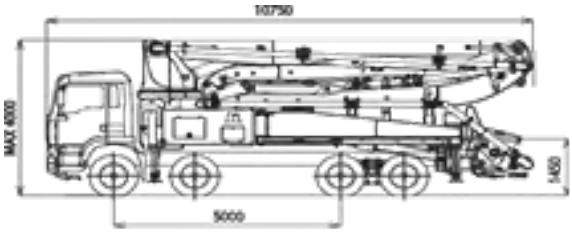

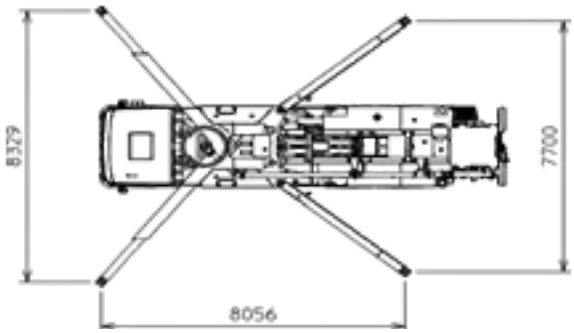

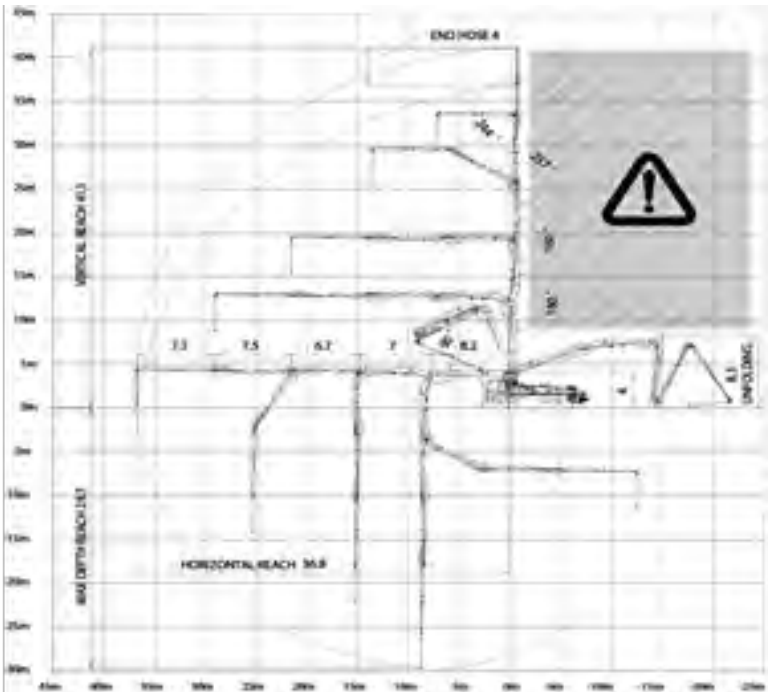

Dati tecnici

Max produzione teorica	m³/h	150	Lunghezza	m	10’750
Diametro tubazione	mm	125	Larghezza	m	2,50
Capacità tramoggia (vasca)	m³	0,6	Peso totale	kg	32’000

Pompa autocarrata per calcestruzzo SERMAC 3Z24

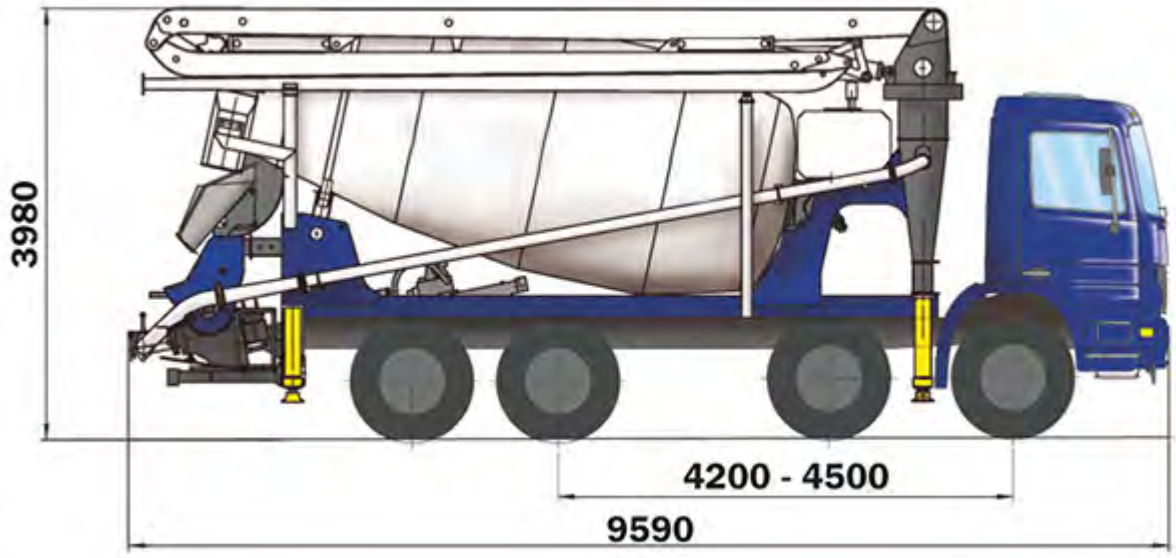

Dati tecnici

Max produzione teorica	m³/h	73
Diametro tubazione	mm	125
Capacità tramoggia (vasca)	m³	0,50
Lunghezza	m	9,90
Larghezza	m	2,50
Peso totale	kg	32'000

Stazionamento con zavorra = 2.50 m x 9.90 m

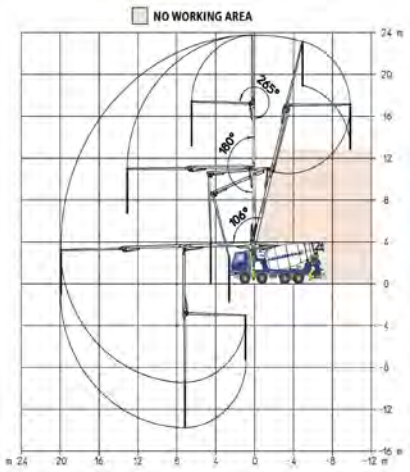

BETON MOBIL SERVICE

BENNE

Container scarrabili e benne tipo Welaki

Container Scarrabile 12 m³

Dimensioni esterne: (H x Larg. X Lung.) 0.90 x 2.30 x 5.75 metri
Ideali per: inerti, legname, ingombranti e metalli

Consegna Container	CHF 150.00
Servizio cambio, tasse deposito in discarica escluse	CHF 250.00
Noleggio dopo 31 giorni	CHF/mese 80.00

Container Scarrabile 38 m³

Dimensioni esterne: (H x Larg. X Lung.) 2,40 x 2,50 x 7,20 metri
Ideali per: legname, ingombranti e metalli

Consegna Container	CHF 150.00
Servizio cambio, tasse deposito in discarica escluse	CHF 250.00
Noleggio dopo 31 giorni	CHF/mese 160.00

Benna tipo Welaki 4 m³

Dimensioni esterne: (H x Larg. X Lung.) 0,95 x 1,60 x 3,50 metri
Ideali per: inerti, legname, ingombranti e metalli

Servizio cambio, tasse deposito in discarica escluse	CHF 150.00
Noleggio dopo 31 giorni	CHF/mese 30.00

Benna tipo Welaki 6 m³

Dimensioni esterne: (H x Larg. X Lung.) 1,60 x 1,60 x 3,50 metri
Ideali per: legname, ingombranti e metalli

Servizio cambio, tasse deposito in discarica escluse	CHF 150.00
Noleggio dopo 31 giorni	CHF/mese 40.00

Benna tipo Welaki 6 m³ chiusa

Dimensioni esterne: (H x Larg. X Lung.) 1,60 x 1,60 x 3,50 metri
Ideali per: legname, ingombranti e metalli

Servizio cambio, tasse deposito in discarica escluse	CHF 150.00
Noleggio dopo 31 giorni	CHF/mese 50.00

Prezzi intesi per consegne nel raggio di 15 chilometri dalla nostra centrale di Cadenazzo, IVA Esclusa.

Condizioni generali contrattuali di fornitura (CGC)

1. Campo d'applicazione

Le presenti condizioni generali contrattuali (CGC) valgono per tutti i contratti di fornitura di calcestruzzo preconfezionato conclusi dalla ditta Beton-Mobil-Service SA, CH-6934 Bioggio (in seguito: BMS) con gli acquirenti dello stesso.
Rimangono riservate eventuali disposizioni particolari scritte divergenti. Per essere applicabili, le CGC dell'acquirente devono essere pattuite esplicitamente per iscritto.
Le presenti CGC regolano pure eventuali ordini supplementari dell'acquirente.

2. Elementi contrattuali e ordine di priorità

La seguente documentazione è parte integrante del contratto nell'ordine di priorità che segue:
a. Conferma d'ordine della BMS;
b. Offerta della BMS allegati inclusi;
c. Eventuali disposizioni particolari scritte;
d. Le presenti condizioni generali contrattuali di vendita (CGC);
e. Norma SIA 262 e 262/1;
f. Art. 187 a 215 CO.
Se una documentazione è costituita da più documenti, in caso di divergenze tra i singoli documenti vale il più recente.

3. Prezzi e offerte speciali

BMS dispone di listini prezzi ufficiali aventi validità generale i cui prezzi base si applicano, con riserva di accordi particolari, esclusivamente per gli imprenditori edili.
I prezzi e le condizioni fissati nei listini sono validi fino alla loro revoca o all'adozione di nuovi listini prezzi che hanno validità generale.
I nuovi listini prezzi diventano vincolanti solo con l'accettazione da parte della BMS di un ordine conferito in base agli stessi.
La validità delle offerte speciali è limitata, con riserva di accordi particolari, ad un periodo di 6 mesi, trascorso il quale BMS non vi è più vincolata.
Tutti i prezzi si intendono per fornitura franco impianto di produzione, IVA esclusa. I prezzi al metro cubo (m3) si intendono per 1 m3 di calcestruzzo vibrato in opera. Gli stessi valgono solo per forniture durante l'orario di apertura in vigore al centro di produzione. Le forniture al di fuori di questo orario vengono effettuate solo previo esplicito accordo e con sovrapprezzi.
Se viene convenuta la fornitura franco cantiere, il prezzo di trasporto fissato vale per il percorso transitabile più corto e per l'immediata presa in consegna del calcestruzzo da parte dell'acquirente. Tempi di attesa sul cantiere per il veicolo ed il personale possono essere fatturati in aggiunta. Sovrapprezzi climatici vengono fatturati nel caso in cui, ad esclusivo giudizio di BMS, la qualità del calcestruzzo lo dovesse richiedere.

4. Ordini e specifiche

Le ordinazioni vanno effettuate con i seguenti preavvisi:

- Almeno 48 ore prima della prevista consegna per calcestruzzo pompato o con requisiti particolari;
- Il giorno precedente la consegna, entro le ore 16:00, per gli altri ordini.

In caso di mancato rispetto dei preavvisi BMS non garantisce la tempestiva consegna.
Ogni ordine deve contenere indicazioni precise e specifiche riguardanti:

- Qualità e caratteristiche del calcestruzzo EN 206 (secondo SIA 262.051);
- Quantità, modo del getto e consistenza;
- Data e ora d'inizio della fornitura e programma di fornitura;
- Tipo del mezzo di trasporto previsto.

Per ordinazioni di calcestruzzo con requisiti particolari secondo la norma SIA 262 sono da specificare i requisiti secondo la EN 206-1 o secondo le classi d'esposizione del catalogo di posizione delle norme.
Se l'acquirente chiede la fornitura di calcestruzzo a composizione secondo la norma SIA 262, è tenuto a fornire a BMS indicazioni chiare per l'esecuzione, concordate tra progettista, acquirente ed impianto di betonaggio. In tal caso, la centrale di betonaggio garantisce esclusivamente la composizione corretta della miscela del calcestruzzo e ciò in misura delle tolleranze previste della norma SIA 262.051. Eventuali modifiche all'ordine possono essere apportate unicamente da chi ha la sufficiente competenza.
Se per il calcestruzzo con caratteristiche particolari sono necessarie prove preliminari, i costi delle stesse sono esclusivamente a carico dell'acquirente.
BMS è vincolata alla fornitura unicamente dopo conferma dell'ordine e il pagamento di eventuali acconti se così concordati.

5. Additivi

L'impiego di additivi è di competenza del centro di produzione sia per quanto attiene al prodotto, sia per quanto concerne il dosaggio.
Se l'acquirente richiede l'impiego di determinati prodotti e/o dosaggi, è garantito solo il rispetto del dosaggio richiesto e si declina ogni responsabilità in merito all'efficacia degli additivi, nonché riguardo al rischio di effetti sfavorevoli sul comportamento del calcestruzzo.
BMS ha diritto di conteggiare un supplemento di prezzo per maggiori costi. All'ordinazione di calcestruzzo a prestazione garantita secondo la norma EN 206, ogni garanzia decade automaticamente se l'acquirente prescrive l'uso di un determinato additivo.

6. Fornitura

BMS si riserva di procedere alla consegna con un margine di +/- 30 min. rispetto all'orario concordato.

Se per ragioni imprevedibili, quali interruzione di corrente, mancanza d'acqua, guasto degli impianti, mancata consegna da parte di fornitori, o per cause di forza maggiore, diventa inevitabile un maggior ritardo nella consegna, ciò viene comunicato all'acquirente non appena possibile con eventuali offerte alternative di fornitura da parte di altri centri di produzione, che l'acquirente è tenuto ad accettare senza riserve. BMS è così liberata da qualsiasi responsabilità per eventuali tempi d'attesa ed altri danni diretti e indiretti che ne dovessero derivare.

L'acquirente è tenuto ad annunciare immediatamente al centro di produzione eventuali impossibilità di prendere in consegna il prodotto. In caso di omissione, o qualora l'annuncio non giungesse in tempo per interrompere la produzione e/o il trasporto, il cliente è tenuto a indennizzare BMS pe ogni conseguenza del ritardo, e segnatamente per l'eventuale deterioramento del materiale, che andrà in questo caso pagato come se effettivamente fornito.

Se su specifica richiesta del cliente le forniture avvengono al di fuori del consueto orario di lavoro, verranno applicati supplementi di costo.

7. Responsabilità per difetti

Il centro di produzione garantisce la fornitura di quantità e qualità conformi all'ordine. Per la dimostrazione della qualità del calcestruzzo, sono determinanti gli esami del calcestruzzo fresco secondo le norme tecniche vigenti ed i campioni di prova prelevati al centro di produzione di BMS, oppure i campioni di prova prelevati altrove in presenza di un legittimo rappresentante di BMS.

Il difetto di una fornitura consiste nella mancanza di una qualità sia promessa o altrimenti convenuta sia presunta dall'acquirente in buona fede e senza particolari accordi (per es. idoneità all'uso comune o previsto dal contratto). L'uniformità del tono del colore del calcestruzzo viene in ogni caso garantita solo previa specifico accordo scritto.

Non viene considerata come difetto ogni difformità della fornitura (o di parte di essa) dal contratto, dovuta alla responsabilità dell'acquirente o di un suo ausiliario; in particolare, una difformità che risulta da un errore nei documenti o nelle indicazioni per la fornitura.

L'acquirente non può far valere i diritti accordatigli in caso di fornitura difettosa se egli stesso fu causa dei difetti mediante ordinazioni date contro il parere di BMS.

L'acquirente deve esaminare lo stato della fornitura prima che il calcestruzzo venga messo in opera e, se vi scopre difetti di cui BMS sia responsabile e/o divergenze tra quanto figura sul bollettino di consegna e sull'ordinazione, dargliene immediatamente notizia. Diversamente, la fornitura si ritiene accettata, purché non si tratti di difetti non riconoscibili mediante un accurato esame. Ove tali difetti si scoprano più tardi, dev'esserne data notizia immediatamente dopo la scoperta, altrimenti la fornitura si ritiene accettata anche rispetto ai medesimi.

Se da parte dell'acquirente sussistono dubbi in merito alla qualità del calcestruzzo fornito e se non è possibile procedere ad un chiarimento immediato, egli è tenuto al prelievo di un campione e a notificare a BMS un invito immediato affinché la stessa abbia la possibilità di assistere al prelievo del campione. Il risultato di questa prova del materiale viene riconosciuto dal centro di produzione solo se il prelievo del campione è stato effettuato immediatamente dopo l'avvenuta consegna e conformemente alle prescrizioni delle norme tecniche vigenti, e se il campione è stato inviato per esame e giudizio ad un laboratorio di prova ufficialmente riconosciuto. Se dall'esame risultasse che la contestazione è giustificata, i costi dell'esame del materiale sono a carico di BMS; in caso contrario, sono a carico del cliente.

Di fronte ad un reclamo tempestivo ed oggettivamente fondato, BMS si impegna a sostituire gratuitamente il calcestruzzo contestato, sempre se inutilizzabile. Se il materiale è utilizzabile solo in modo limitato, BMS accorda un'adeguata riduzione di prezzo.

Eventuali danni ai fabbricati costruiti con calcestruzzo difettoso ai sensi delle precedenti disposizioni sono assunti da BMS fino a corrispondenza del costo della relativa fornitura, e a condizione che l'acquirente abbia legittimamente assunto la responsabilità dei danni verificatisi. È esclusa qualsiasi responsabilità per altri danni diretti o indiretti.

8. Obblighi dell'acquirente

Se il calcestruzzo viene ritirato franco centro di produzione, è di esclusiva competenza all'acquirente provvedere alla protezione adeguata dall'influenza delle condizioni atmosferiche durante il trasporto (gelo, pioggia, calura, ecc.).

Spetta pure all'acquirente adottare tutte le misure necessarie affinché il calcestruzzo arrivi a tempo e venga impiegato entro 2 ore a decorrere dall'ora segnata nel bollettino di consegna.

Il centro di produzione di BMS declina ogni responsabilità qualora la cattiva qualità derivi dall'inosservanza di tali obblighi o da modifiche volute, o apportate all'acquirente, alla composizione originale del calcestruzzo (aggiunta d'acqua, di additivi, ecc.), o dalla ritardata messa in opera.

L'acquirente ha l'onere di comprovare il rispetto degli obblighi che precedono.

Per forniture di calcestruzzo pompato franco cantiere, l'acquirente deve mettere a disposizione sul cantiere gratuitamente:

- la manodopera sufficientemente qualificata per l'aiuto alla posa delle tubazioni di prolunga;
- la possibilità di allacciamento alle tubazioni d'acqua;
- la possibilità di lavaggio della pompa e delle tubazioni sul cantiere;
- un accesso adeguato al cantiere per veicoli di 32 tonnellate di portata;
- l'accesso e lo spazio necessario per l'istallazione delle autopompe;
- la regolazione del traffico;
- altri provvedimenti tecnici che devono essere predisposti per tempo dall'acquirente.

L'accesso al cantiere e la valutazione delle condizioni della pavimentazione e del sottosuolo sono a carico del cliente, il quale è responsabile per ogni danno.

9. Condizioni e termini di pagamento

Per il pagamento delle forniture fatturate e dei costi accessori, come ad esempio tempi di attesa, sovrapprezzo invernale, ecc., valgono, sotto riserva di eventuali altri espliciti accordi scritti divergenti, le condizioni di pagamento indicate sul listino prezzi.

Tutte le forniture effettuate sul medesimo cantiere sono considerate come forniture successive, indipendentemente dalla durata delle forniture o dalle interruzioni nelle consegne. Il centro di produzione si riserva il diritto di procedere a fatturazioni parziali. La contestazione di una fornitura non dà al cliente il diritto di ritardare i termini di pagamento delle ulteriori forniture. Il fornitore si riserva il diritto dell'iscrizione dell'ipoteca legale in caso di non osservanza delle condizioni di pagamento.

Il termine di pagamento è di 15 giorni per gli acconti e di 30 giorni per la fattura finale. Trascorso tale termine l'acquirente è costituito automaticamente in mora senza necessità d'interpellazione, e deve pagare interessi moratori del 5% all'anno.

A partire dalla mora del debitore, BMS può sospendere ogni ulteriore fornitura fino ad avvenuto integrale pagamento di ogni importo a lei dovuto.

Per il resto si applicano gli art. 107 ss. CO. Se il termine supplementare scade senza che l'acquirente abbia effettuato il pagamento, BMS può recedere dal contratto con notifica immediata. In questo caso non è tenuta a completare la fornitura ed ha diritto alla retribuzione per le prestazioni effettuate ed agli interessi di mora. Inoltre, BMS ha diritto ad un indennizzo pari al 10% della differenza tra l'importo così fatturato e prezzo totale dell'ordine. Rimane riservata la pretesa di risarcimento di ogni ulteriore danno.

10. Rinuncia alla fornitura

Se l'acquirente rinuncia alla fornitura deve rimborsare alla BMS il lavoro già fatto e le spese sostenute in vista della stessa, oltre ad un indennizzo pari al 10% della differenza tra l'importo del rimborso ed il prezzo di fornitura. Rimane riservata la pretesa di risarcimento di ogni ulteriore danno.

11. Diritto applicabile e foro competente

Il presente contratto è sottoposto esclusivamente al diritto svizzero. Foro competente per dirimere ogni eventuale vertenza è il Tribunale ordinario della sede di BMS al momento in cui sorge la vertenza.

Condizioni generali contrattuali di fornitura gennaio 2020

ANNOTAZIONI

BETON-MOBIL SERVICE

Beton-Mobil-Service SA
C/O Piero Ferrari SA
Uffici amministrativi e direzione
Via Cantonale 6
CH-6596 Gordola

Tel.: +41 91 735 15 15

Centrale / Deposito
Via Industrie
CH-6934 Bioggio

Tel.: +41 91 795 17 01

CERTIFICATION DE SERVICES QUALICERT SGS

Orari di fornitura
(ordinazione 2 giorni prima)

Periodo Estivo 7:00 - 11:45 / 13:00 - 16:30

Periodo Invernale 7:30 - 12:00 / 13:00 - 16:30

Venerdi sino alle ore 15:00

E-mail
info@betonmobilservice.ch

PIERO FERRARI ROFER GPF GESTIONI PAVISUD